平成15年度 バスケットボール学総大会兼全国総体西部支部予選

結　果

男　子

●県大会出場チーム

●埼玉平成、　●東農大三

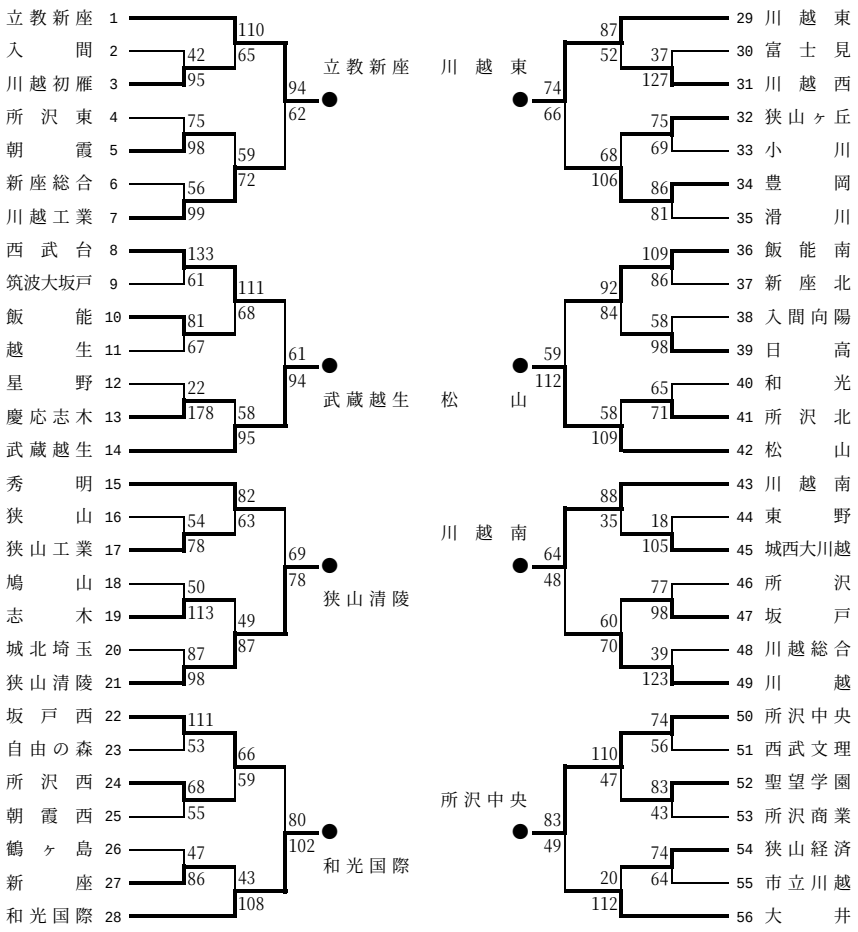

女　子

●県大会出場チーム
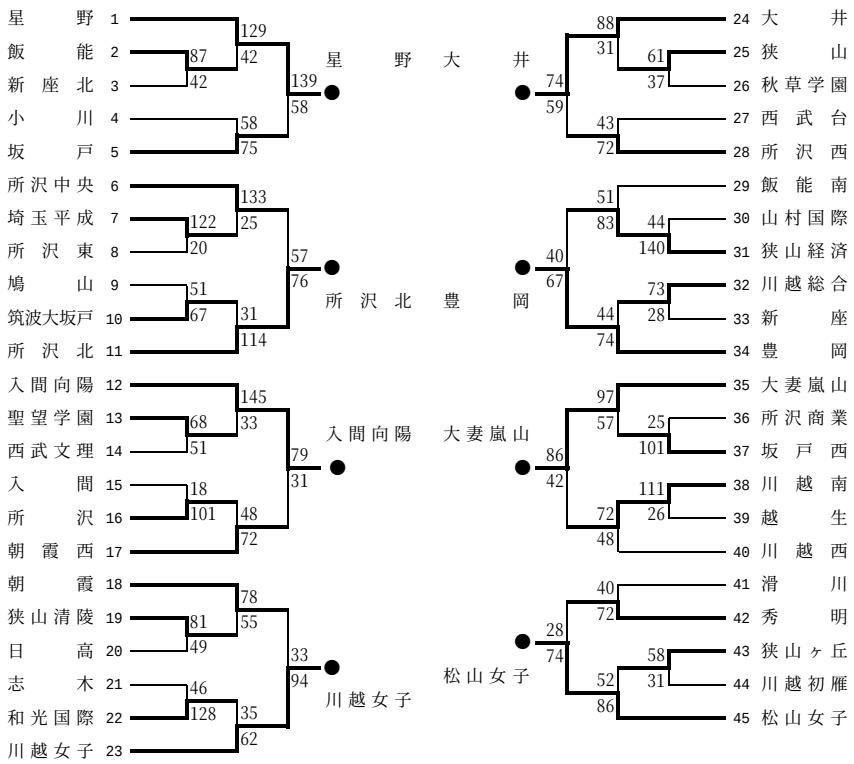
●市立川越、　●山村女子、　●新座総合