平成17年度　バスケットボール学総大会兼全国総体西部支部予選(男子)

男　　子

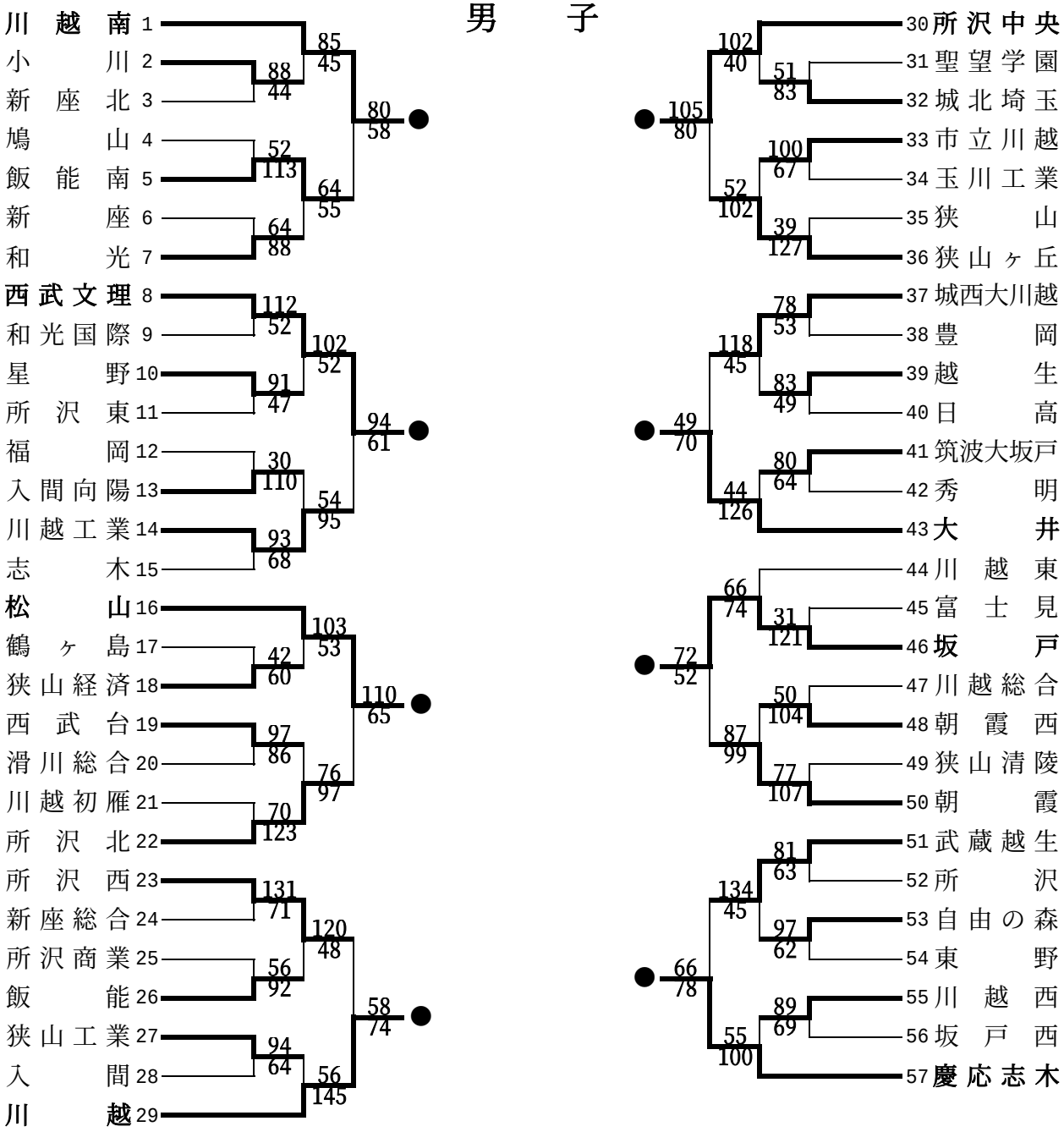

●は県大会出場チーム

●東農大三　　●立教新座　　●埼玉平成

平成17年度　バスケットボール学総大会兼全国総体西部支部予選(女子)

女　　子

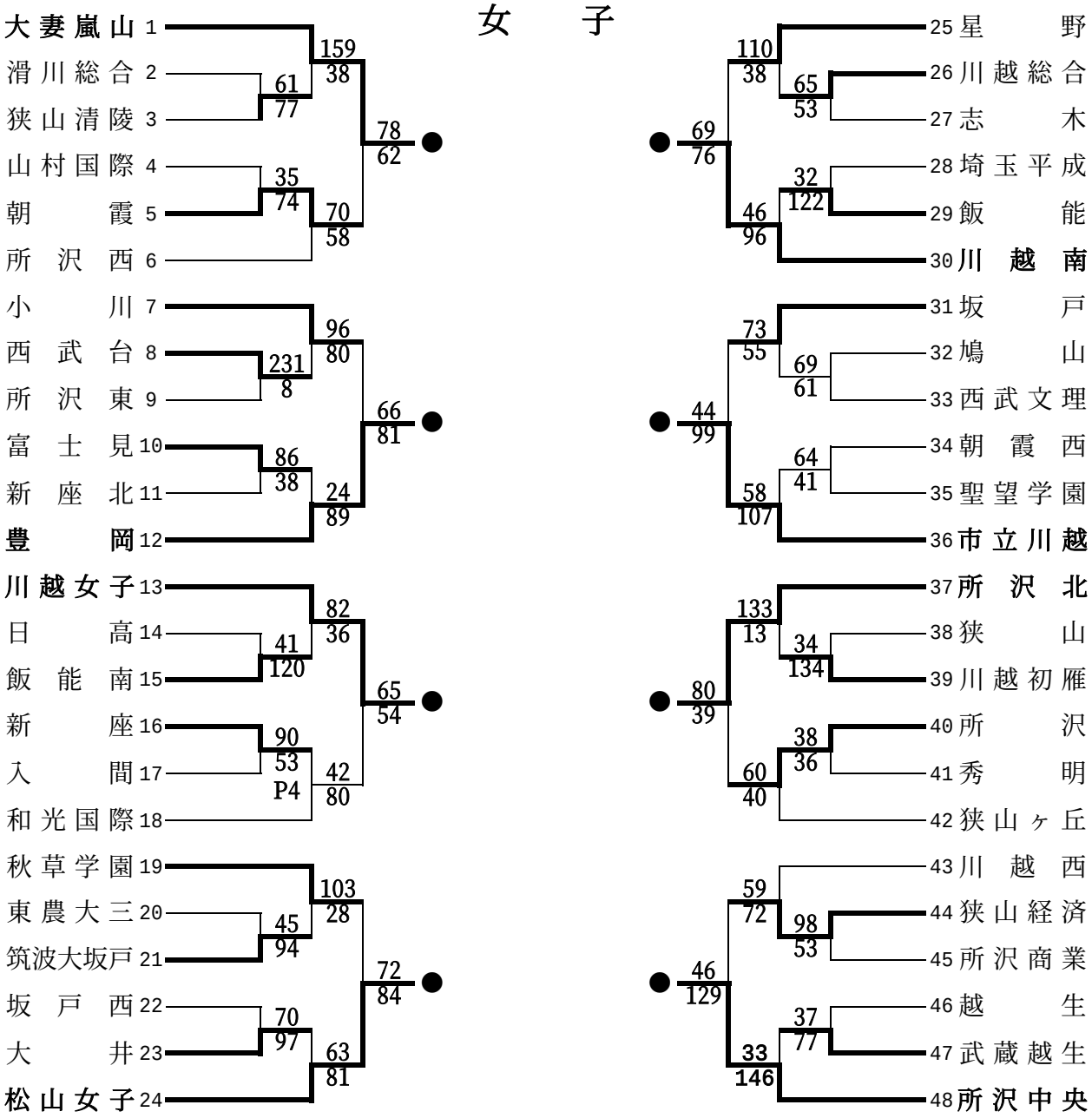

●は県大会出場チーム

●新座総合　　●山村女子　　●入間向陽

上記三校は、関東大会県予選においてベスト8以上の成績をあげたので、県大会のシード権を得ました。
西部支部大会では、あえませんが県大会を頑張って下さい。
新座総合高等学校は優勝し、関東高等学校大会の本大会出場になりました。
山村女子高等学校は準優勝し、関東高等学校大会の本大会出場になりました。
入間向陽高等学校はベスト4となり、関東高等学校大会の本大会出場になりました。

おめでとうございます。