令和4年度　夏季支部バスケットボール選手権大会（西部支部）

男　子

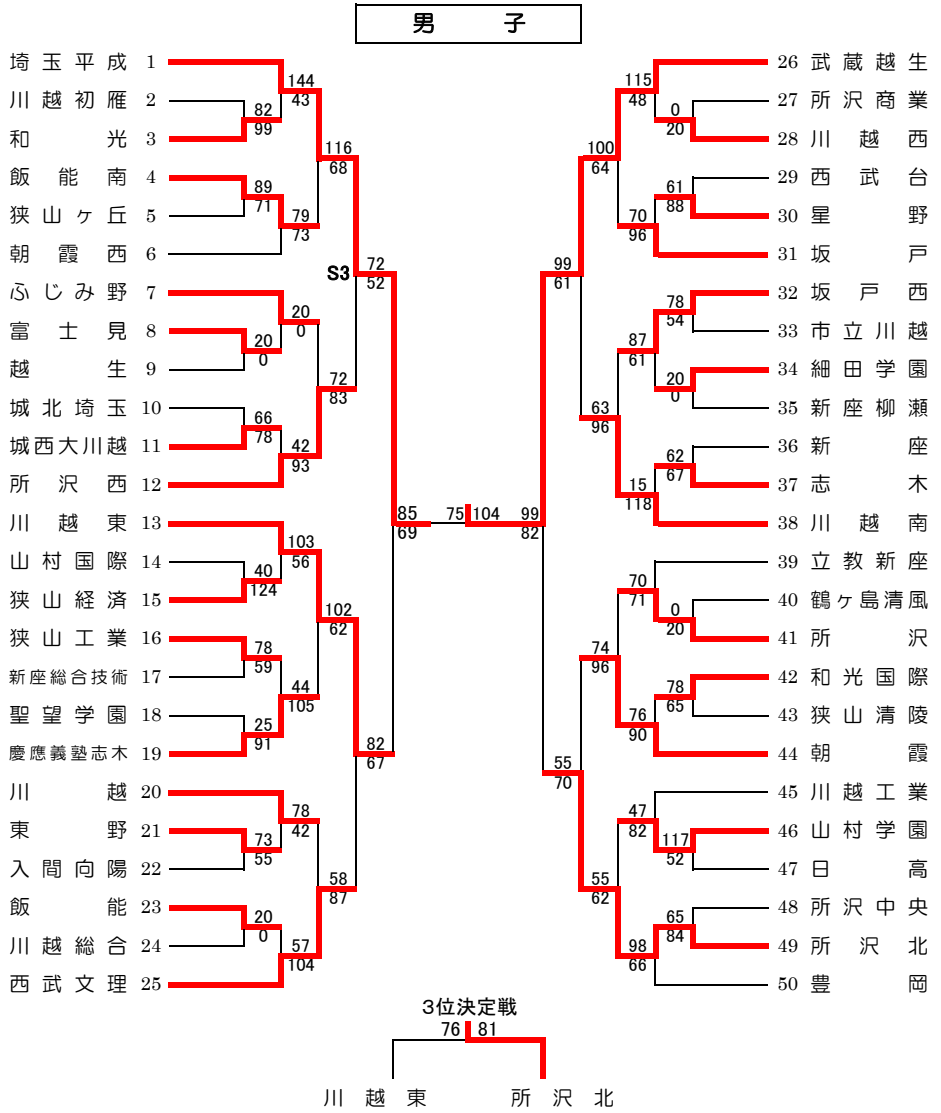
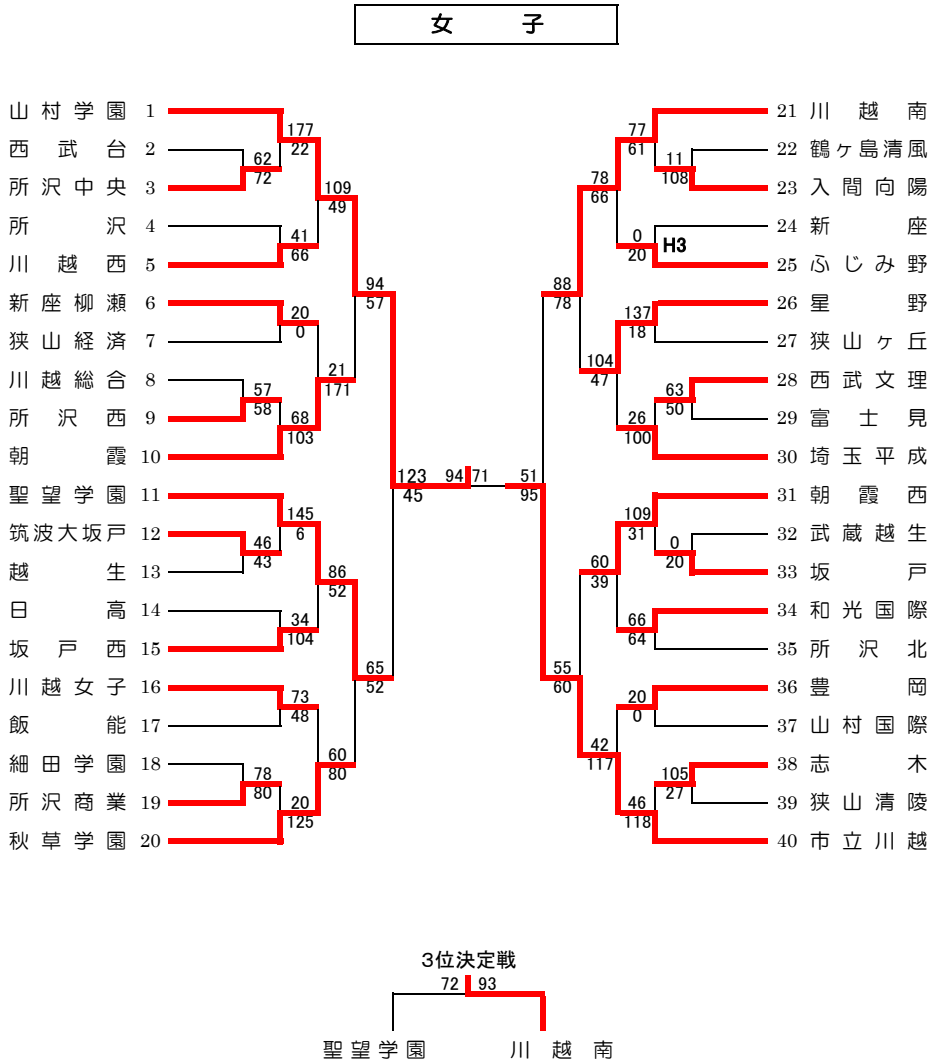
女　子