令和２年度 バスケットボール新人大会西部支部予選

男　子

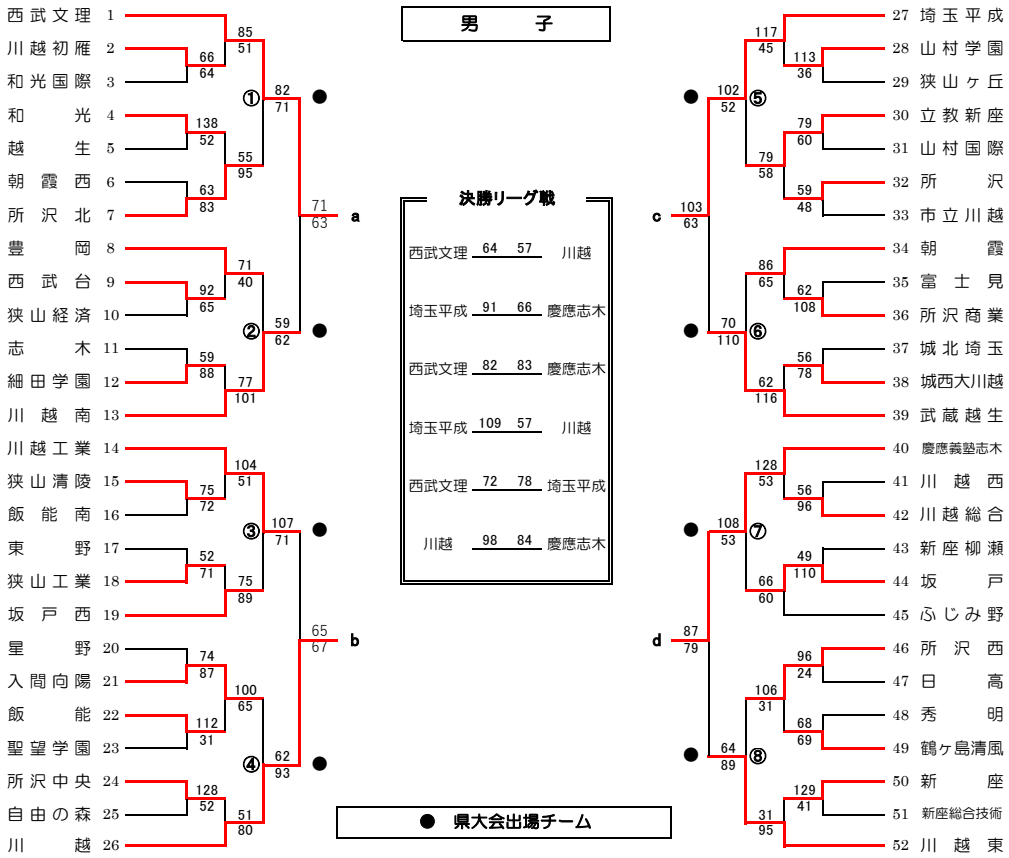

決勝リーグ戦

西武文理	64	57	川越
埼玉平成	91	66	慶應志木
西武文理	82	83	慶應志木
埼玉平成	109	57	川越
西武文理	72	78	埼玉平成
川越	98	84	慶應志木

● 県大会出場チーム

女　子

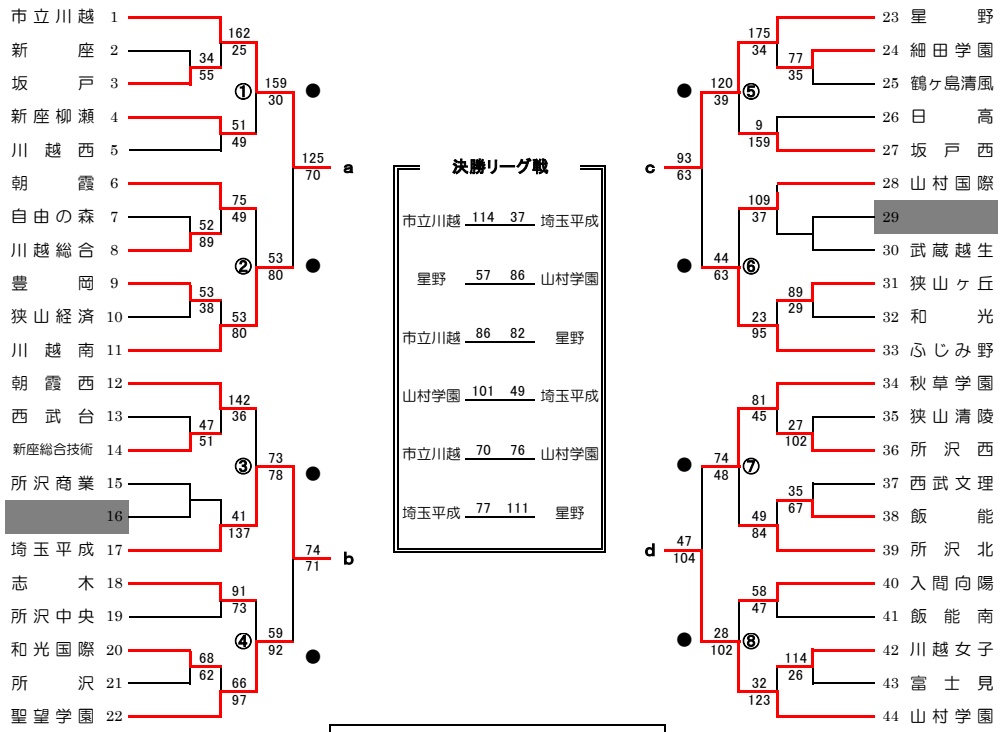

決勝リーグ戦

市立川越	114	37	埼玉平成
星野	57	86	山村学園
市立川越	86	82	星野
山村学園	101	49	埼玉平成
市立川越	70	76	山村学園
埼玉平成	77	111	星野

● 県大会出場チーム

※ 県大会に出場できるのは１４チームのため、３回戦敗退チーム（①～⑧）より

県大会出場決定戦を行い、県大会出場チーム６チームを決定します。

※ 県大会に出場できるのは１３チームのため、３回戦敗退チーム（①～⑧）より
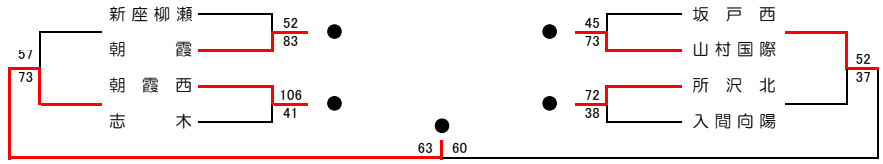
県大会出場決定戦を行い、県大会出場チーム５チームを決定します。