埼玉県 150 周年記念 令和３年度県民総合スポーツ大会 兼 高等学校バスケットボール新人大会支部予選（西部支部）

男　子

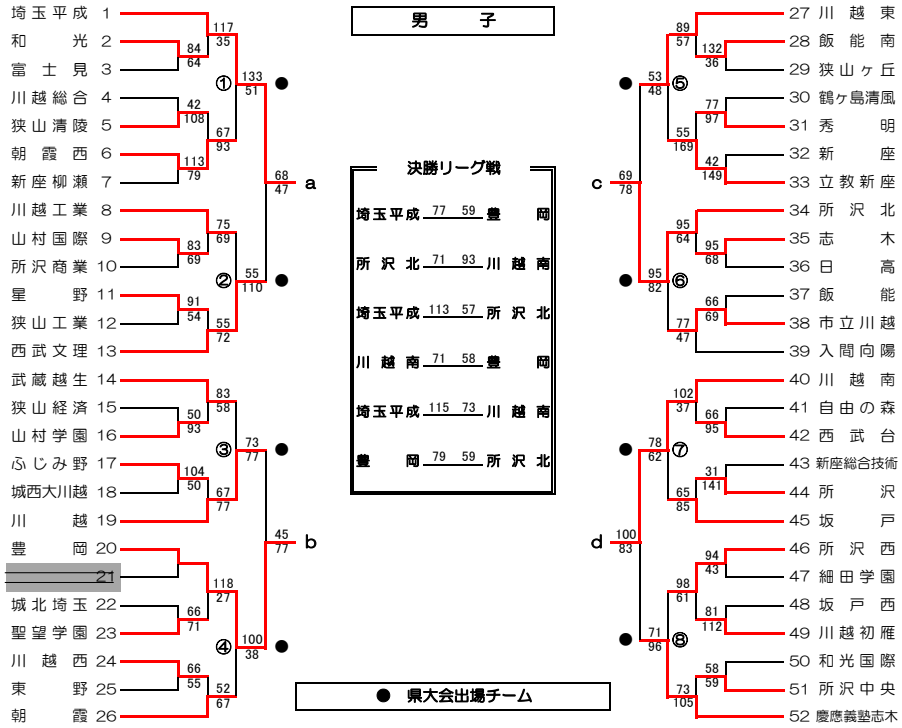

決勝リーグ戦

埼玉平成	77	59	豊　岡
所沢北	71	93	川越南
埼玉平成	113	57	所沢北
川越南	71	58	豊　岡
埼玉平成	115	73	川越南
豊　岡	79	59	所沢北

● 県大会出場チーム

女　子

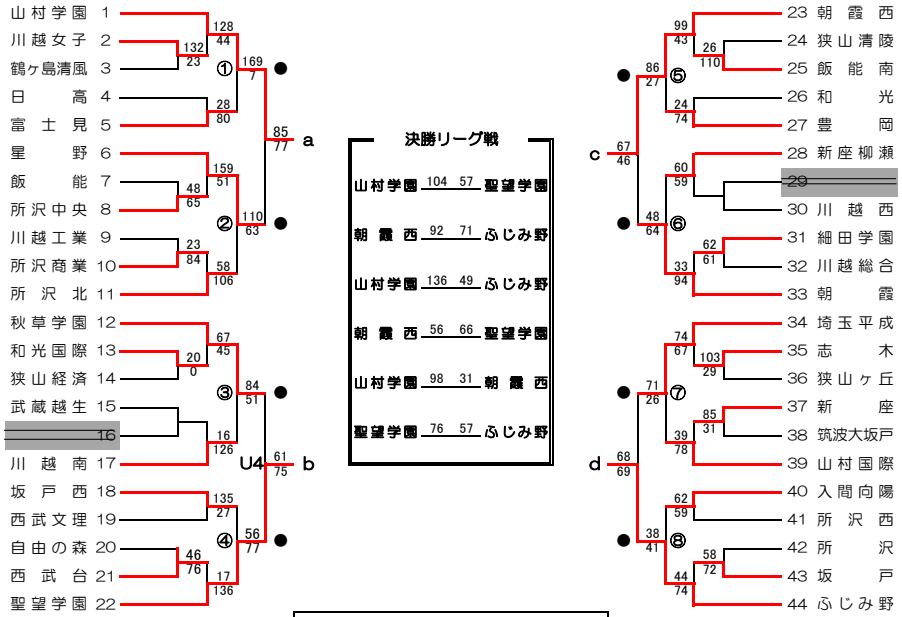

決勝リーグ戦

山村学園	104	57	聖望学園
朝霞西	92	71	ふじみ野
山村学園	136	49	ふじみ野
朝霞西	56	66	聖望学園
山村学園	98	31	朝霞西
聖望学園	76	57	ふじみ野

● 県大会出場チーム

● 市立川越

※ 県大会に出場できるのは１４チームのため、３回戦敗退チーム（①～⑧）より

県大会出場決定戦を行い、県大会出場チーム６チームを決定します。

※ 県大会に出場できるのは１３チームのため、３回戦敗退チーム（①～⑧）より
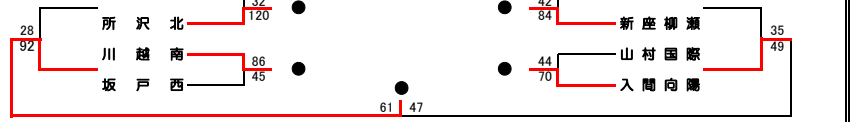
県大会出場決定戦を行い、県大会出場チーム５チームを決定します。