平成18年度 バスケットボール春季高校選手権大会

男　子

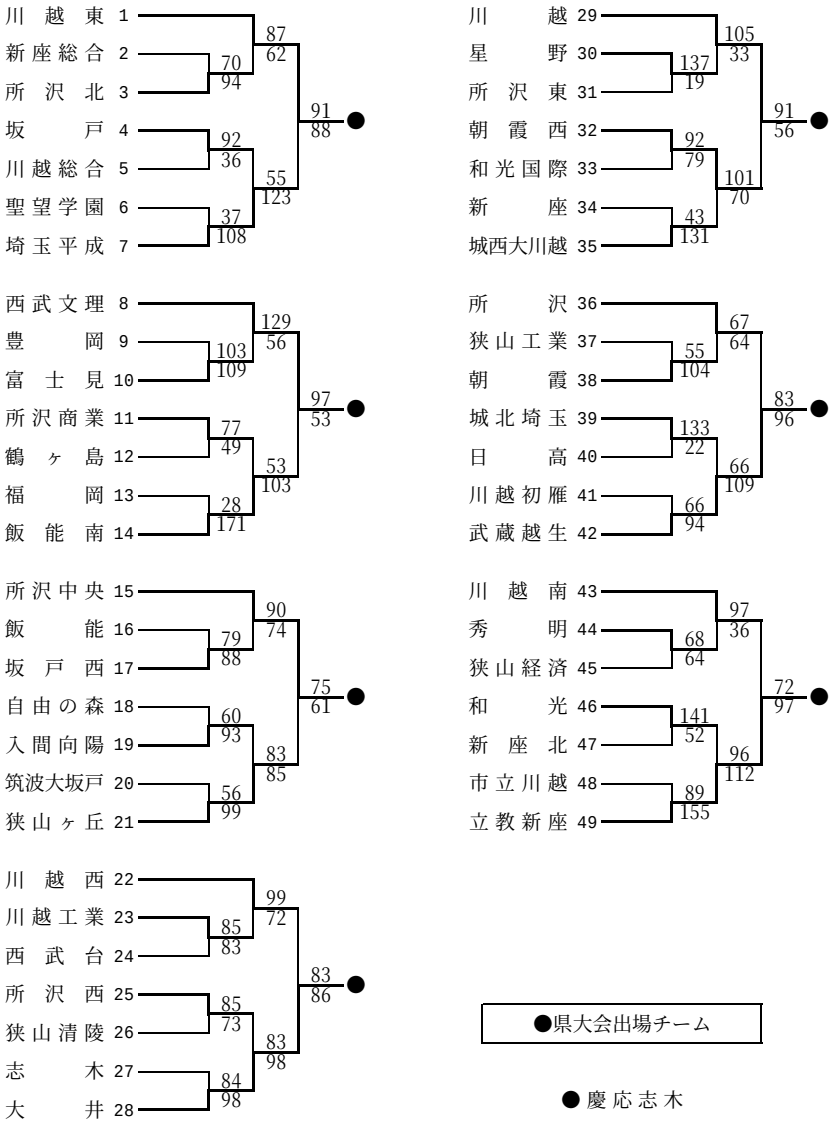

●県大会出場チーム

● 慶応志木

女　子

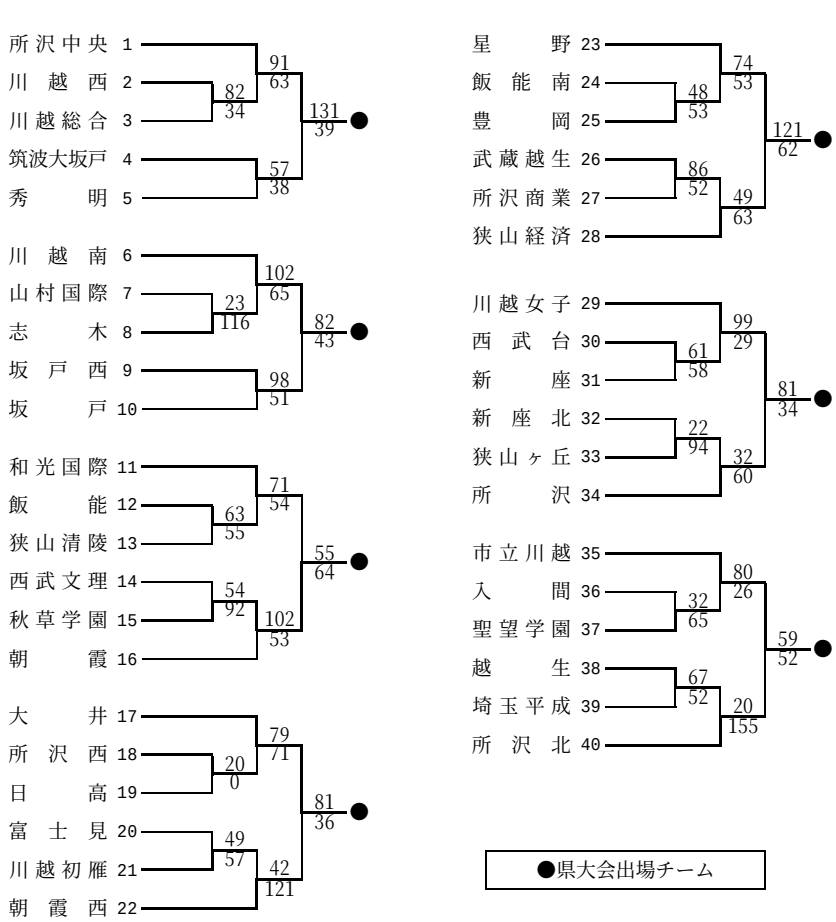

●県大会出場チーム

● 新座総合

● 山村女子

● 入間向陽