令和5年度 バスケットボール春季高校選手権大会

男子

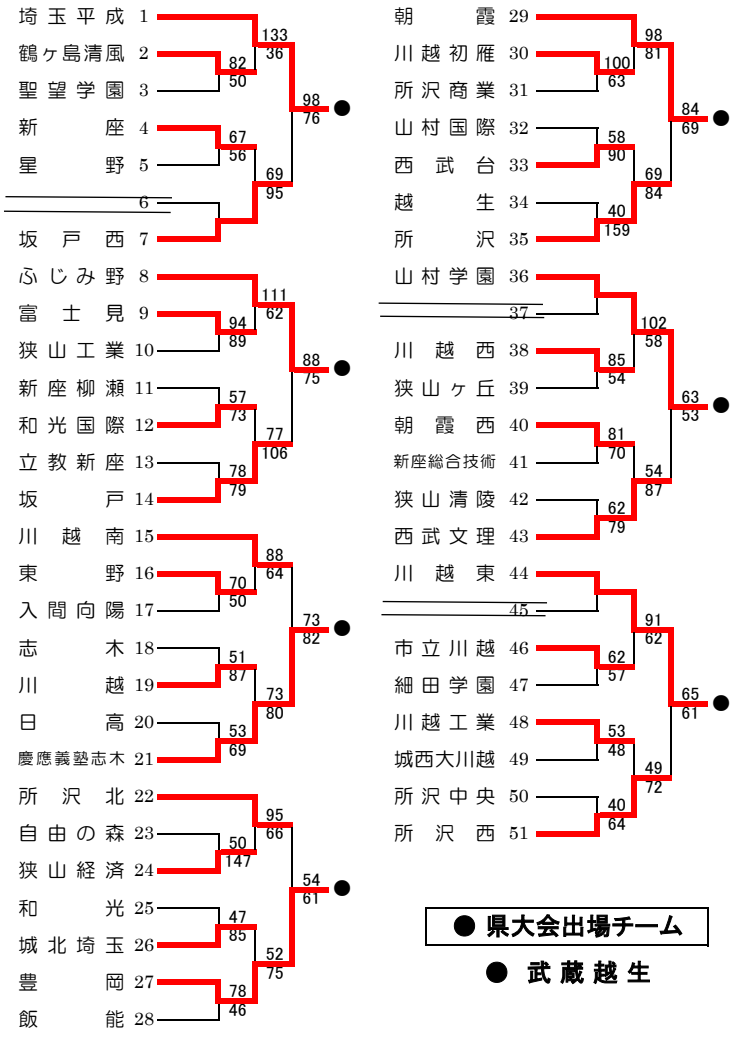

● 県大会出場チーム

● 武蔵越生

キャンセル順:37、45、6、13、20、27

女子

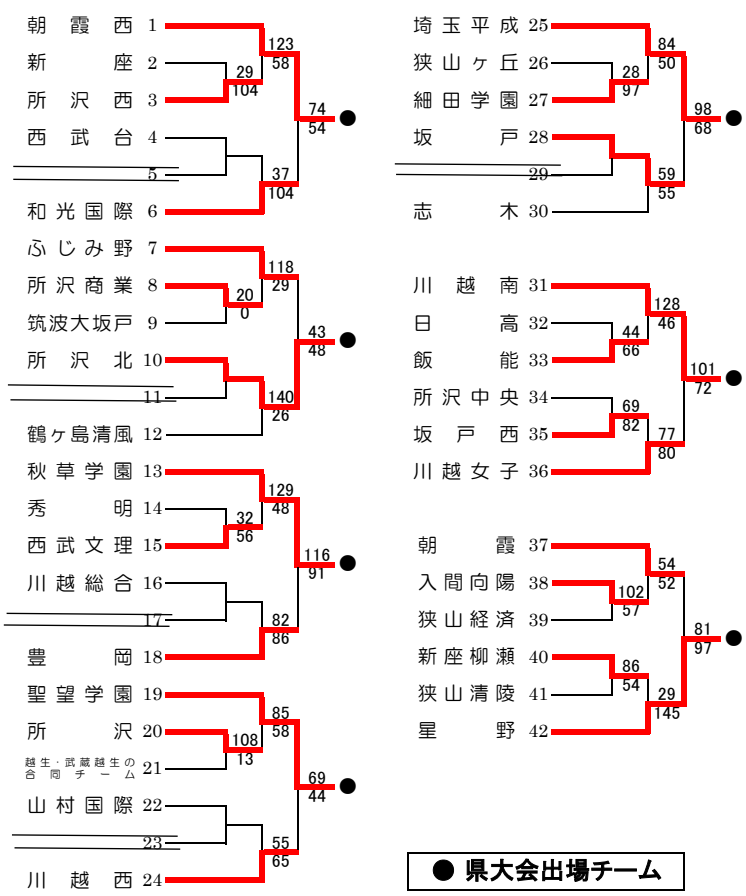

キャンセル順:5、11、17、23、29、35、41

● 県大会出場チーム

● 市立川越

● 山村学園